核心速览

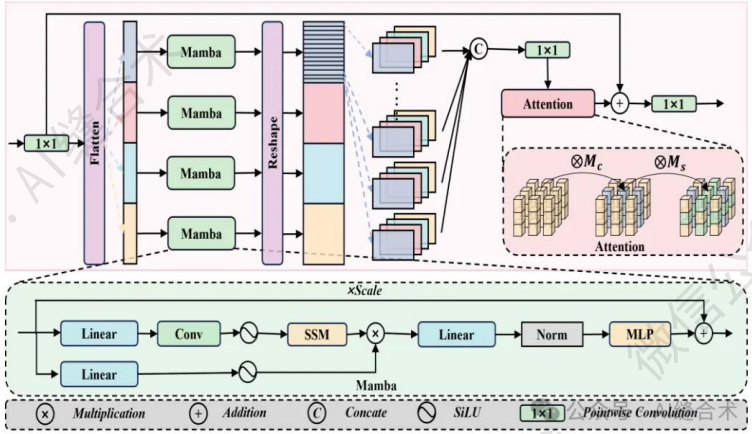

论文题目： SAMamba: Adaptive State Space Modeling with Hierarchical Vision for Infrared Small Target Detection

中文题目： SAMamba：基于层次视觉的自适应状态空间建模在红外小目标检测中的应用

论文链接： https://arxiv.org/pdf/2505.23214

所属单位： 北京邮电大学，齐鲁工业大学（山东省科学院），中国科学院自动化研究所，中国科学院大学，北京大学等

核心速览： 本文提出了一种名为 SAMamba 的新框架，通过结合 SAM2 的分层特征学习和 Mamba 的选择性序列建模，有效解决了红外小目标检测中的域差距、信息丢失和全局上下文建模问题。

论文内容详细解读： https://mp.weixin.qq.com/s/u3O2zyxOxKYDeANC3hBEFA